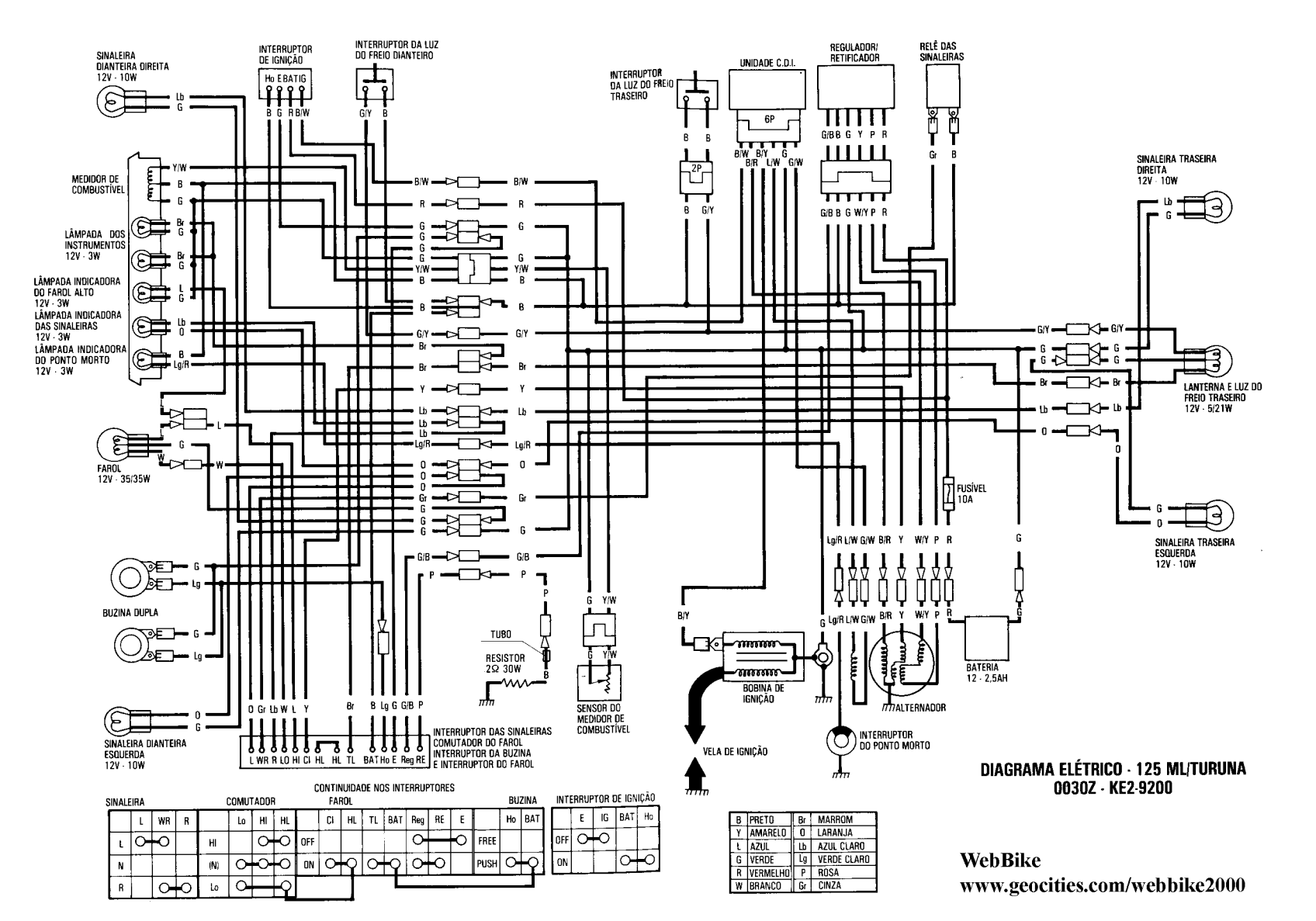
SINALEIRA DIANTEIRA DIREITA 12V - 10W
INTERRUPTOR DE IGNIÇÃO
Ho E BAT IG
INTERRUPTOR DA LUZ DO FREIO DIANTEIRO
INTERRUPTOR DA LUZ DO FREIO TRASEIRO
UNIDADE C.D.I.
6P
2P
REGULADOR/ RETIFICADOR
RELÊ DAS SINALEIRAS
MEDIDOR DE COMBUSTÍVEL
LÂMPADA DOS INSTRUMENTOS 12V - 3W
LÂMPADA INDICADORA DO FAROL ALTO 12V - 3W
LÂMPADA INDICADORA DAS SINALEIRAS 12V - 3W
LÂMPADA INDICADORA DO PONTO MORTO 12V - 3W
FAROL 12V - 35/35W
BUZINA DUPLA
SINALEIRA DIANTEIRA ESQUERDA 12V - 10W
SINALEIRA TRASEIRA DIREITA 12V - 10W
LANTERNA E LUZ DO FREIO TRASEIRO 12V - 5/21W
SINALEIRA TRASEIRA ESQUERDA 12V - 10W
FUSÍVEL 10A
TUBO
RESISTOR 2Ω 30W
SENSOR DO MEDIDOR DE COMBUSTÍVEL
BOBINA DE IGNIÇÃO
ALTERNADOR
BATERIA 12 - 2,5AH
INTERRUPTOR DO PONTO MORTO
VELA DE IGNIÇÃO
INTERRUPTOR DAS SINALEIRAS
COMUTADOR DO FAROL
INTERRUPTOR DA BUZINA
E INTERRUPTOR DO FAROL
CONTINUIDADE NOS INTERRUPTORES
SINALEIRA
COMUTADOR
FAROL
BUZINA
INTERRUPTOR DE IGNIÇÃO
B PRETO
Br MARROM
Y AMARELO
O LARANJA
L AZUL
Lb AZUL CLARO
G VERDE
Lg VERDE CLARO
R VERMELHO
P ROSA
W BRANCO
Gr CINZA
DIAGRAMA ELÉTRICO - 125 ML/TURUNA
0030Z - KE2-9200
WebBike
www.geocities.com/webbike2000