Heizspannungsabgleich: Am Ende des Mikrofonkabels mit Heizfaden - Ersatzwiderstand 36 Ω abschließen, und mittels roter Abgreifschelle auf 6,3 V einstellen.

Ausgabe 1554 Sch 1c ab Seriennummer 720 !

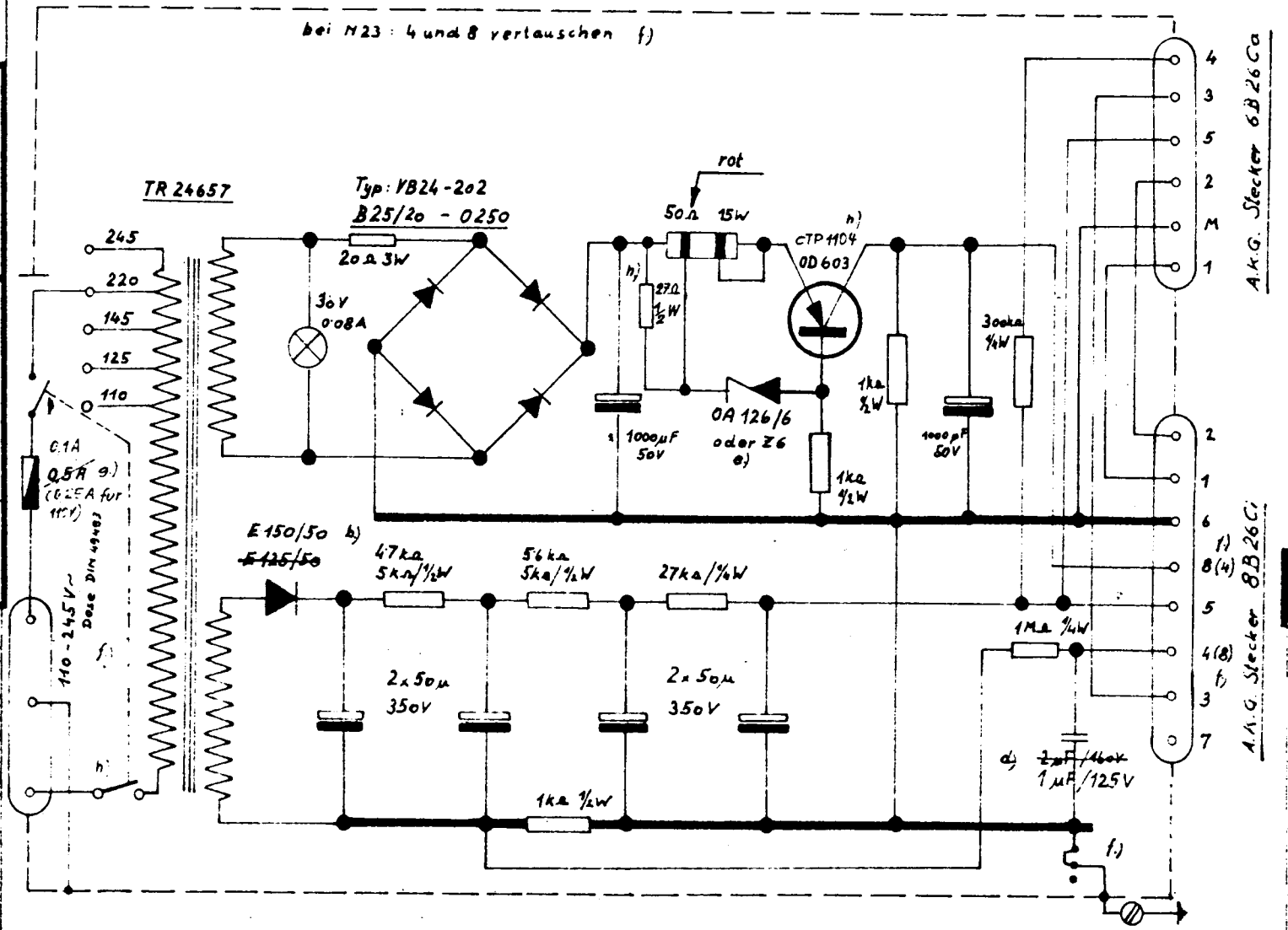

Freimaßtoleranzen (mm)
Zulässige Abweichungen in den Nennmaßbereichen

Güte:	von 1 bis 6	von 6 bis 30	von 30 bis 100	von 100 bis 300	von 300 bis 1000
fein	± 0,05	± 0,1	± 0,15	± 0,2	± 0,3
mittel	± 0,1	± 0,2	± 0,3	± 0,5	± 0,8

Werkstoff

	Name	Datum	Änderung	Datum	Name
Gezeichnet	TLOsuna	19.7.61	neu gezeichn.	19.7.61	TLOsuna
Labor-Bearbeiter					

Nr.	Änderung	Datum	Name
h)	521 Schalter 27Ω, CTP1104	25.9.61	Bk
g)	460 Sicherungswert geändert	19.7.61	Bk
f)			

Geprüft

AKG AKUSTISCHE- u. KINOGERÄTE GES. M. B. H. WIEN 15, NOBILEGASSE 50

Maßstab: Benennung: Netzgerät N 12

Zeichnungs-Nr.: 1554 Sch1c

Ersatz für

Ersetzt durch

Gerät

Stückliste

Teilzeichnungsnr.